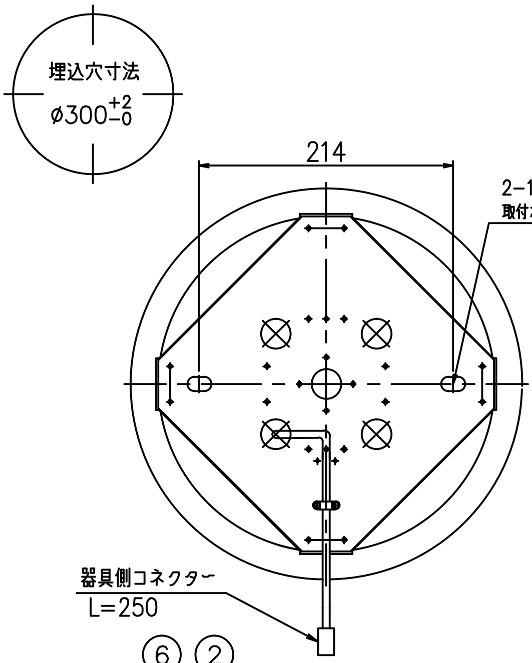
埋込穴寸法
$\phi300^{+2}_{-0}$
214
2−12×20
取付ボルト穴
器具側コネクター
L=250

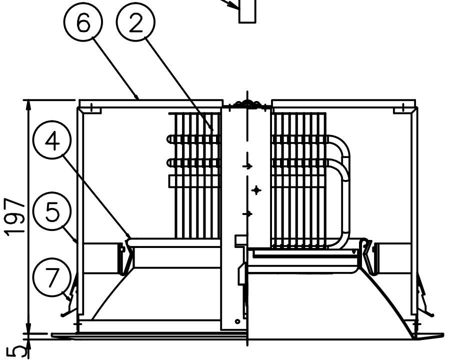

＊共用レンズ使用のため ● 部分6個は使用していません

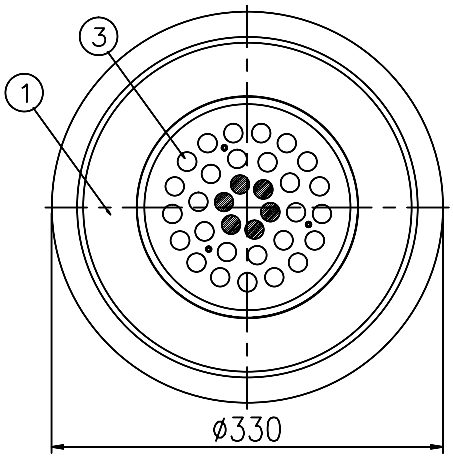

※LED素子は白熱灯・蛍光灯などの一般光源に比べバラツキがあるため
発光色、明るさが異なる場合がありますのでご了承ください。

⚠ 安全に関するご注意

○ この器具は住宅の断熱施工天井では、使用できません。

○ この器具は、一般通常環境の屋内天井埋込専用器具です。一般通常環境以外の所、傾斜天井、屋外、湿気の多い所、水気のかかる所では使用しないでください。落下・感電・火災の原因になります。

○ 電源電圧は、器具銘板に記載されている電圧±10％内でご使用下さい。感電・火災の原因になります。

○ 断熱施工の天井内に使用する場合には、下記の施工が必要です。誤った施工をしますと、火災の原因になります。
屋内配線は、断熱材・防音材の上側にくるようにして下さい。
断熱材・防音材で、器具本体の放熱穴をふさがないで下さい。
断熱材・防音材・天井材と器具は、100mm以上離して下さい。
断熱材・防音材の上部は最低200mm必要です。

住宅以外の断熱施工天井で、ご使用の場合の施工方法

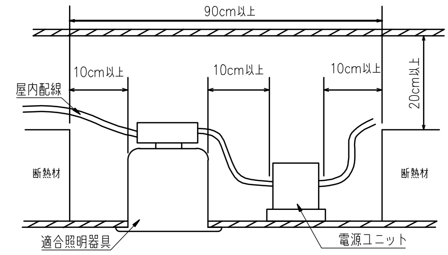
90cm以上
10cm以上
10cm以上
10cm以上
20cm以上
屋内配線
断熱材
断熱材
適合照明器具
電源ユニット

※側面に壁などある場合は、壁間の距離を90cm以上離して下さい。

○被照射面とは0.2m以上離してください。
過熱による火災の原因となります。

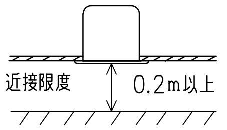

色温度	5000K（昼白色）
演色性	Ra 75
1/2照度角	41°
消費電力 （100v時）	60W
定格光束	6485 lm
LED照明器具の固有エネルギー消費効率	108.1 lm/W

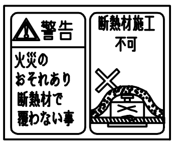
⚠警告
火災の
おそれあり
断熱材で
覆わない事
断熱材施工
不可

非調光電源ユニット （別売）	
品番	BMA−28056AP
周波数	50Hz ／ 60Hz
入力電圧	AC100V ／ 200V
電気容量	60VA ／58VA
消費電力	60.0W ／57.3W

PWM調光電源ユニット （別売）	
品番	BMA−28087P
周波数	50Hz ／ 60Hz
入力電圧	AC100V ／ 200V
電気容量	56VA ／57VA
消費電力	55.8W ／54.2W

※このPWM調光電源ユニットを使用の場合、非調光電源ユニットと比べ全光束が約8％低減します。

部番	部品名	仕様	員数	備考
9				
8				
7	取付バネ		4	SUS
6	天板		1	SPG
5	支柱		4	SPG
4	反射板	白半艶塗装	1	アルミ
3	拡散レンズ		1	
2	LEDユニット	60w	1	
1	化粧枠	白半艶塗装	1	SPC

適合ランプ	㊒ 別売LED 60W x 1(27球)
特記事項：	LED電源ユニット 別売
品名	ダウンライト
品番	BML−26740
投影法	第三角法
縮尺	1:4
重量	2.4 kg

承認	検印	製図	設計	図面作成日
哲	肥塚	重信	肥塚	H25年 7 月 25 日

Light Beam

⚠ 2015.4.1